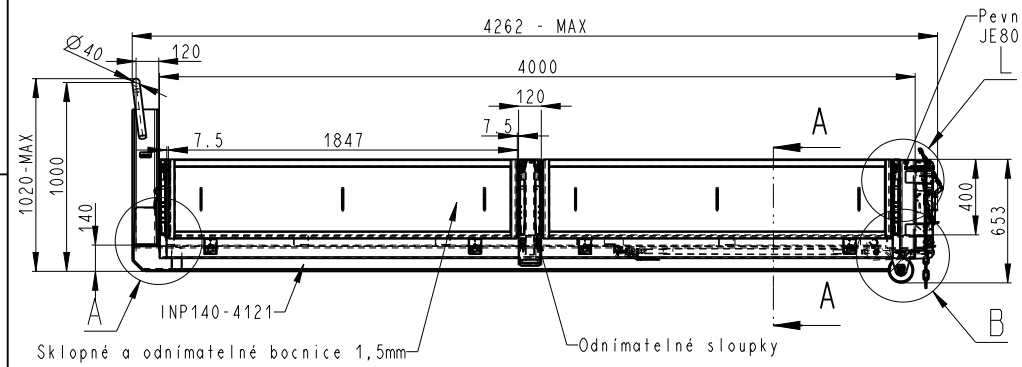

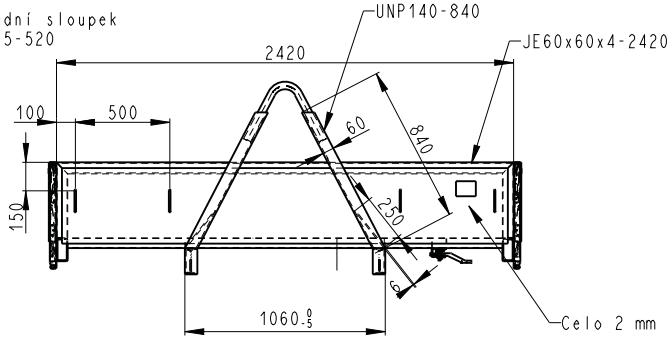

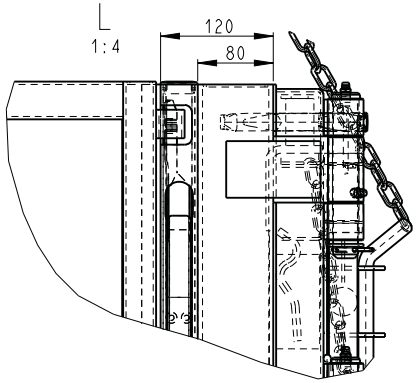

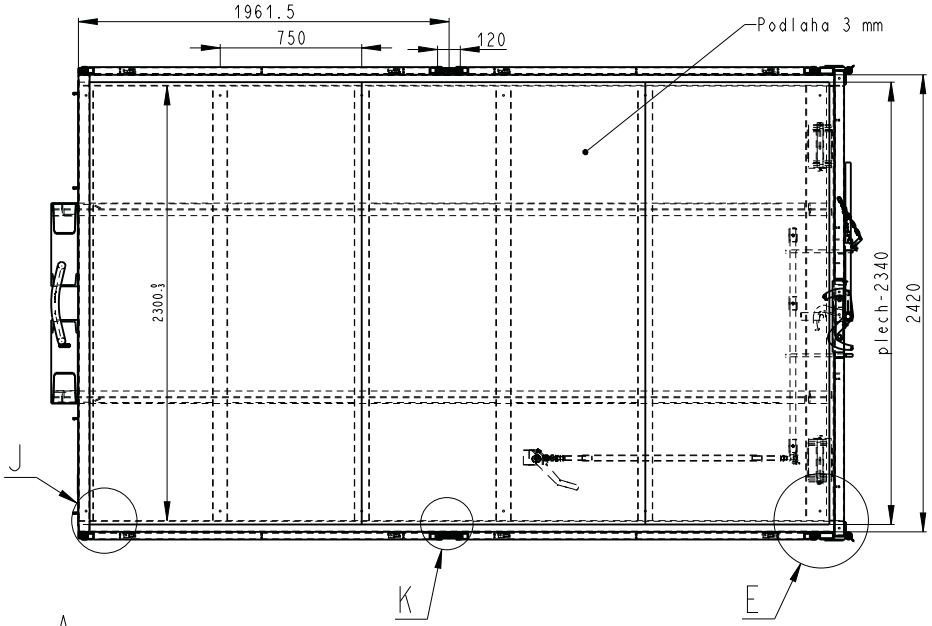

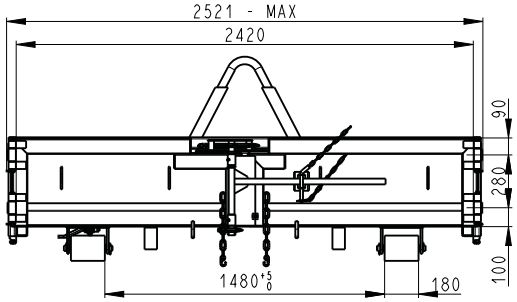

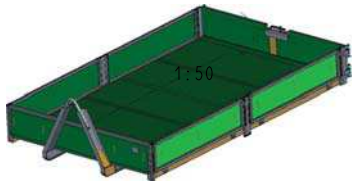

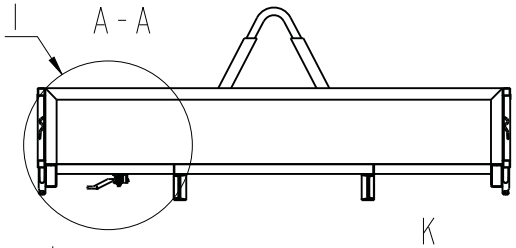

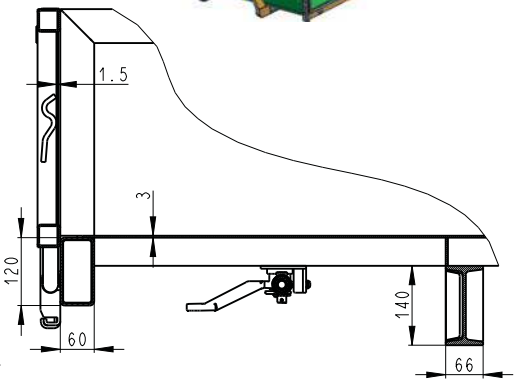

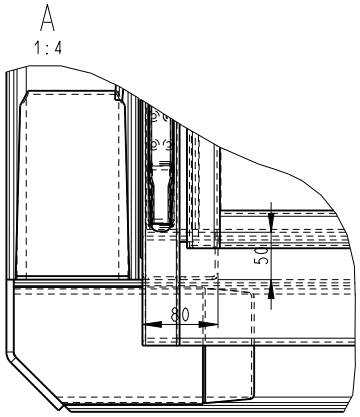

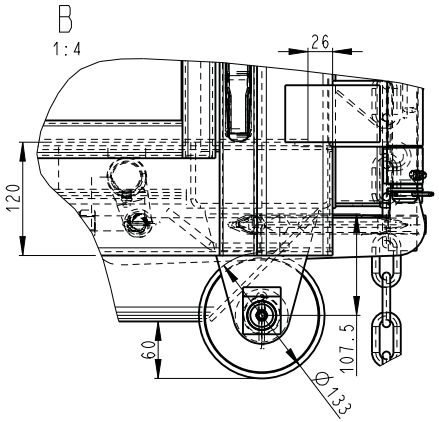

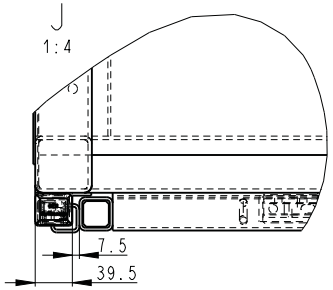

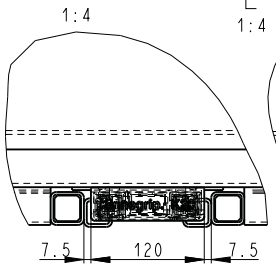

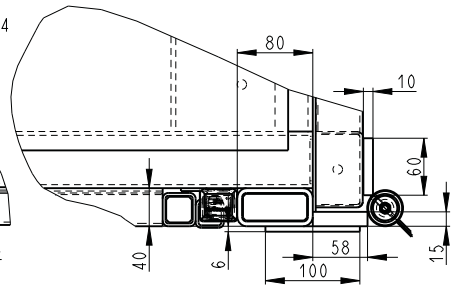

			d)	PROMÍTÁNÍ	Materiál
			c)		Polotovar
			b)		Čistá hmotnost
			a)		
Změna		Datum	Index	Podpis	
Měřítko 1:20	Poznámka	Navrhl			Název SESTAVA_VALNIK
		Kreslil			
		Přezkoušel			
Č. seznamu		Technolog			Typ
Č. sestavy		Normalizace			Čís. výkresu 190610/1-0-0/C1
Starý výkres		Schválil			
Nový výkres		Datum	2.12.2019		List 1/3

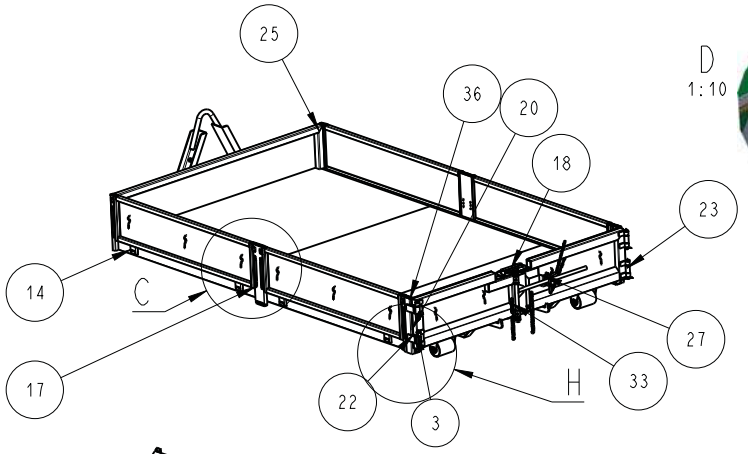

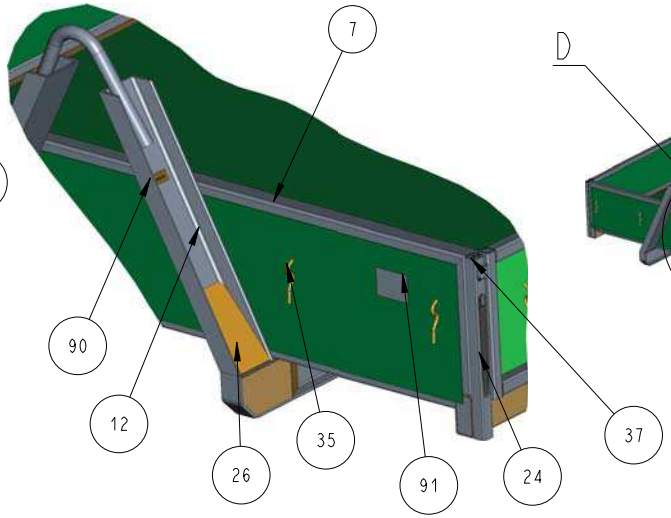

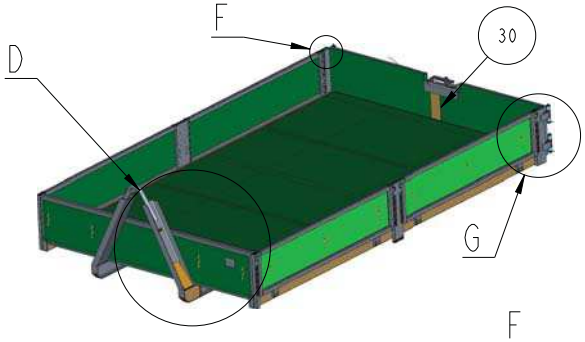

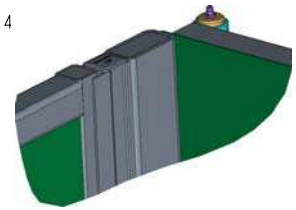

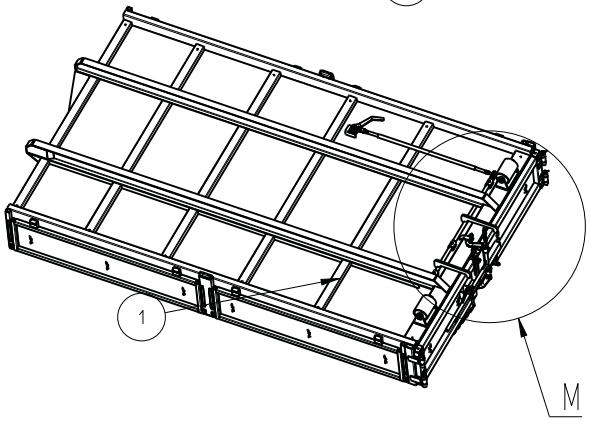

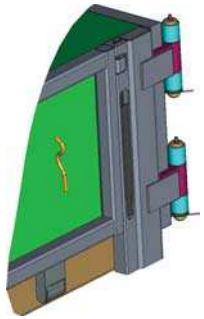

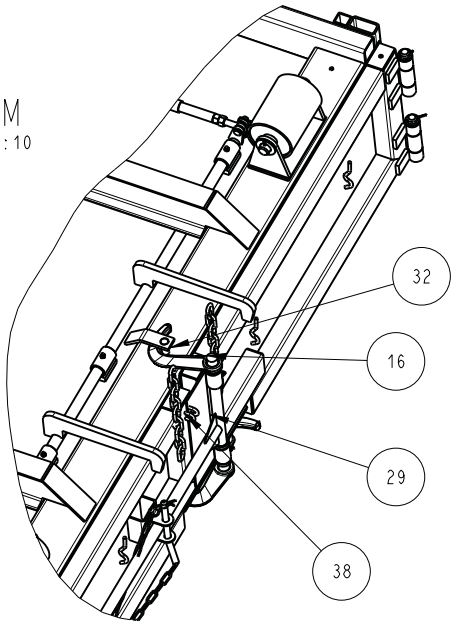

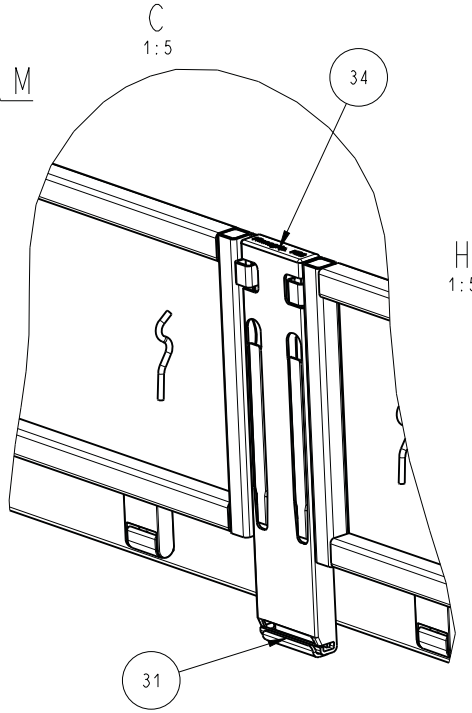

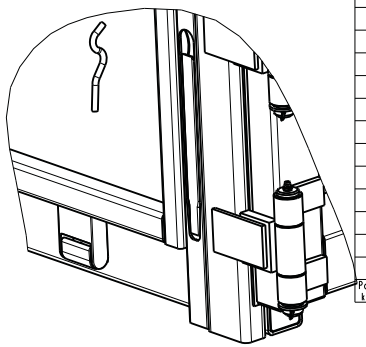

Počet kusů	Název - rozměr	Polotovar	Mat. konečný	Mat. výchozí	T.odp.	Č.hmot.	Třídění	Číslo výkresu	Poz.
1	IDENTIFIKACNI_STITEK	AL 0,5-105x80	AL+potisk	---	---	0.033	ZRAZ	AL stitek (tisk+razit)	91
1	STITEK_VYROBNIHO_CISLA	3-30x60	S235JRG2+N	CSN 425310	---	0.042	NRAZ	Výrobní cislo (razit)	90
2	PUL_OCKO	∅ 8 CSN 023272	---	---	---	0.026	R	----	38
4	TT0315131_000_K20ZATKA	Zatka sloupku predni K20	---	---	---	0.040	Z	TT0315131.000	37
2	BLEND_ZADNIHO_SLOUPKU	3-28x68	S235JRG2+N	CSN 425310	---	0.044	N	----	36
4	PLACHTOVY_HACEK	∅ 8-134	S235JRG1	CSN 425510	---	0.054	L	S1000/900-1-0/E1	35
2	TT0315132_000_K20ZATKA	Zatka sloupku stredni K20	---	---	---	0.205	Z	TT0315132.000	34
2	RETEZ					0.445		---	33
1	SESTAVA_SPODNIHO_ZAVIRANI					0.445		AB-ST-90/1-13-0/E1	32
2	TT0315139_000_K20_KAPSA	Kapsa sloupku k20				0.571	Z	TT0315139.000	31
1	KLAPACKA_VNITRNI	4-247x110	S235JRG2+N	CSN 425310	---	0.853	N	----	30
1	KLAPACKA_VNEJSI	4-370x110	S235JRG2+N	CSN 425310	---	1.278	N	----	29
1	SESTAVA_ZAJISTENI					1.283		AB-ST-90/1-15-0/D1	27
2	VYZTUHA_STOJIN	6-120x250	S235JRG2+N	CSN 425310	---	1.347	N	190610/1-33/E1	26
2	SLOUPEK_K20-400PP-TT0315140_102	Sloupek K20-400 PP				1.889	Z	TT0315140.102	25
2	SLOUPEK_K20-400LP-TT0315140_101	Sloupek K20-400 LP				1.889	Z	TT0315140.101	24
2	SESTAVA_PANTU_ZRC					2.482		18793/1-8-0/D2	23
2	SESTAVA_PANTU					2.482		18793/1-8-0/D2	22
2	SLOUPEK_PRO_PENDLVRATA	JE80x40x5-520	S235JRG1	CSN 426936	---	4.216	R	---	20
1	SESTAVA_HORNIHO_ZAVIRANI					4.472		AB-ST-90/1-12-0/D1	18
2	SLOUPEK_K20-400ST-TT0315140_200	Sloupek K20-400 Stred				5.346	Z	TT0315140.200	17
1	SESTAVA_ZAVIRANI					8.970		190610/1-15-0/D1	16
4	SESTAVA_BOCNICE_OCEL_ROV					22.787		190610/1-30-0/D1	14
1	SESTAVA_STOJINY_AVIA					33.020		190610/1-6-0/D1	12
1	SESTAVA_CELNI_PLECH_AVIA					35.569		190610/1-5-0/D1	7
1	SESTAVA_VRATA					52.297		190610/1-7-0/D1	3
1	SESTAVA_PODLAHY					543.430		190610/1-1-0/D1	1

Změna		Datum	Index	Podpis
			d)	
			c)	
			b)	
			a)	

Měřítko 3:100	Poznámka	Navrhl	
		Kreslil	
		Prezkoušel	
Č. seznamu		Technolog	
Č. sestavy		Normalizace	
Starý výkres		Schválil	
Nový výkres		Datum	2.12.2019

PROMÍTÁNÍ

Materiál	
Polotovar	
Čistá hmotnost	

Název: **SESTAVA_VALNIK**

Typ

Čís. výkresu: **190610/1-0-0/C1**

List 2/3